127BTS

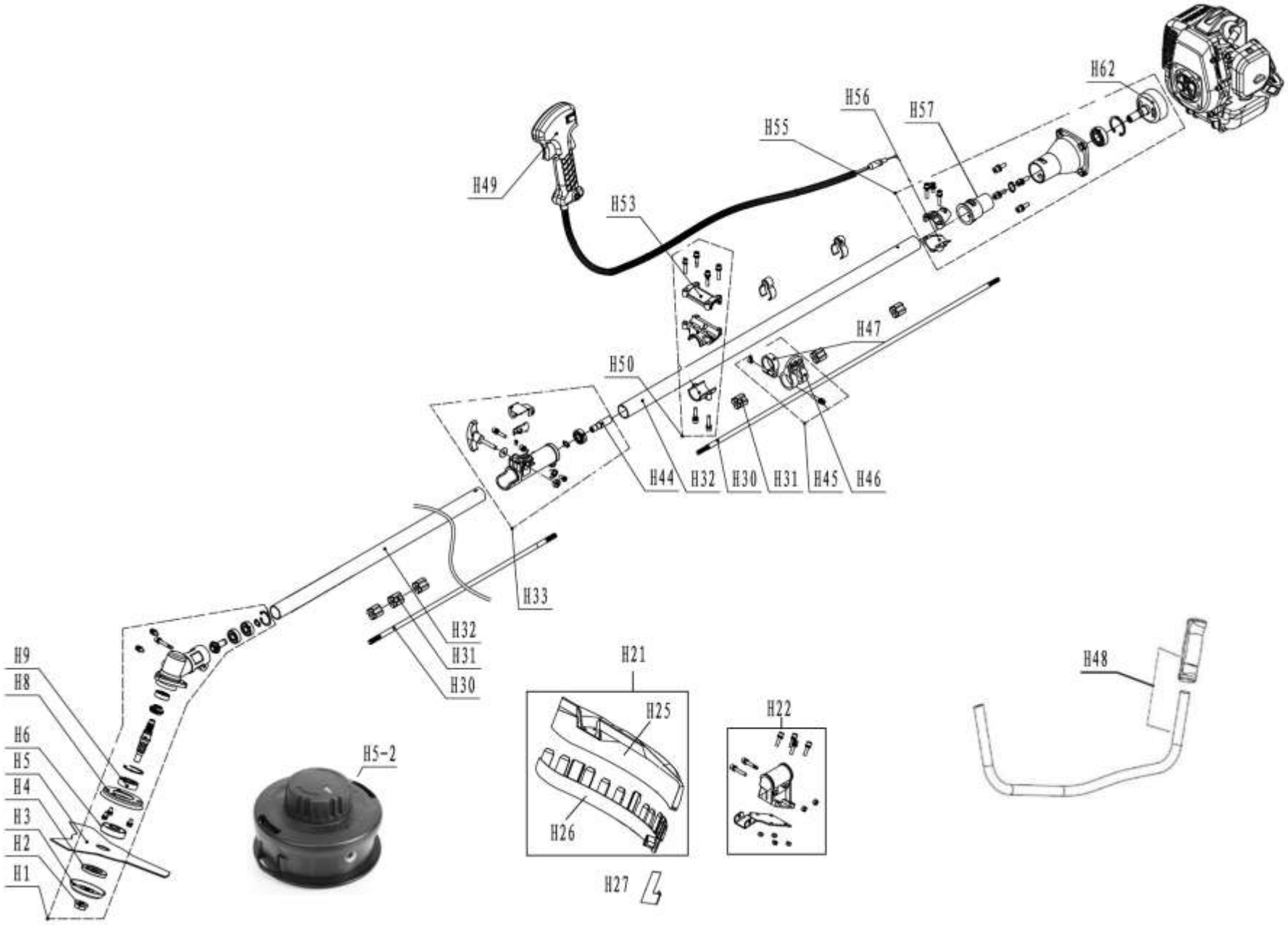
H62
H56
H57
H55
H49
H53
H47
H50
H44
H32
H30
H31
H45
H46
H33
H32
H31
H30
H9
H8
H6
H5
H4
H3
H2
H1
H5-2
H21
H25
H26
H27
H22
H48

127BTS

Position	Part number	Název	Name
H1	127000001	Úhlový převod kompletní	Gearcase assembly
H2	127000002	Matice nástroje levá	Nut left
H3	127000003	Krycí miska	Dish washer
H4	127000004	Spodní podložka nože	Blade lower washer
H5	600250	Kotouč 3 zubý, 255x1,4	Blade 3T, 255x1,4
H5-2	HECHT000109	Strunová hlava	Cutting head
H6	127000006	Horní unašeč nože	Blade upper retainer
H8	127000008	Kryt úhlového převodu	Gearcase cover
H21	127000021	Kryt sečení kompletní	Mowing guard assembly
H22	127000022	Držák krytu sečení	Mowing guard holder
H26	127000026	Přídavný kryt sečení	Additional mowing guard
H27	127000027	Nůž struny	String blade
H30	127000030	Hřídel náhonu	Solid shaft
H31	127000031	Pouzdro hřídele	Shaft oil bearing
H32	127000032	Tubus	Tube
H33	127000033	Spojka tubusu kompletní	Tube connector assembly
H44	127000044	Spojka hřídele	Shaft connector
H48	127000048	Levé madlo + řidítka	Left handle + handlebar
H49	127000049	Ovládací madlo kompletní	Control handle assembly
H50	127000050	Uložení madla kompletní	Handlebar seat assembly
H53	127000053	Třmen madla horní	Handlebar upper bracket
H55	127000055	Skříň spojky kompletní	Clutch case assembly
H56	127000056	Držák silenbloku	Shock absorber bracket
H57	127000057	Silenblok tubusu	Tube shock absorber
H62	127000062	Spojkový zvon	Clutch drum

127BTS

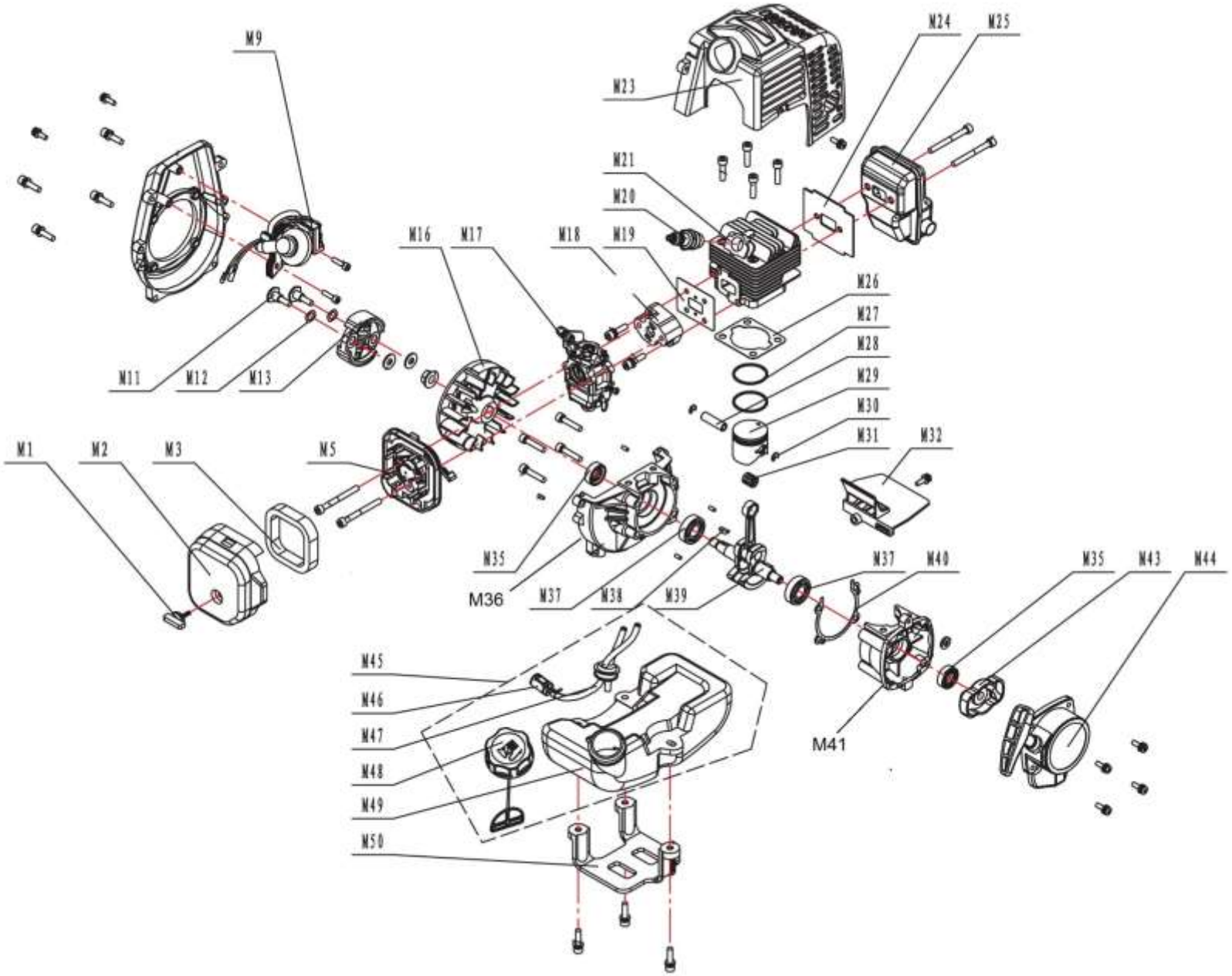
M9
M23
M24
M25
M21
M20
M16
M17
M18
M19
M26
M27
M28
M29
M30
M31
M32
M11
M12
M13
M1
M2
M3
M5
M35
M36
M37
M38
M39
M37
M40
M35
M43
M44
M41
M45
M46
M47
M48
M49
M50

127BTS

Position	Part number	Název	Name
M1	127001001	Šroub krytu vzd. filtru	Knob screw
M2	127001002	Kryt vzduchového filtru	Air filter cover
M3	127001003	Vzduchový filtr	Air filter element
M5	127001005	Příruba vzduchového filtru	air filter base
M9	127001009	Cívka zapalování	Ignition coil
M11	127001011	Šroub spojky	Clutch screw
M12	127001012	Podložka	Washer
M13	127001013	Spojka kompletní	Clutch assembly
M16	127001016	Setrvačník	Flywheel
M17	127001017	Karburátor	Carburetor
M18	127001018	Příruba karburátoru	Carburetor intake flange
M19	127001019	Těsnění příruby karburátoru	Intake flange gasket
M20	127001020	Svíčka	Spark plug
M21	127001021	Válec	Cylinder
M23	127001023	Kryt motoru	Engine top cover
M24	127001024	Těsnění výfuku	Muffler gasket
M25	127001025	Výfuk	Muffler
M26	127001026	Těsnění válce	Cylinder gasket
M27	127001027	Pístní kroužek (1ks)	Piston ring (1pcs)
M28	127001028	Pístní čep	Piston pin
M29	127001029	Píst	Piston
M30	127001030	Pojistka pístního čepu	Piston pin clip
M31	127001031	Jehlové ložisko	Needle bearing
M32	127001032	Kryt	Baffle
M35	127001035	Gufero	Oil seal
M36	127001036	Kliková skříň	Crankcase
M37	127001037	Ložisko 6001	Bearing 6001
M38	127001038	Woodruffovo pero	Woodruff key
M39	127001039	Kliková hřídel	Crankshaft
M40	127001040	Těsnění klikové skříně	Crankcase gasket
M41	127001041	Kliková skříň	Crankcase
M43	127001043	Miska startéru	Starter idle pulley
M44	127001044	Startér kompletní	Starter assembly
M45	127001045	Palivová nádrž kompletní	Fuel tank
M46	127001046	Palivový filtr	Fuel tank filter
M47	127001047	Palivová hadička	Fuel pipe
M48	127001048	Palivová zátka	Fuel tank cap
M49	127001049	Palivová nádrž	Fuel tank

127BTS

Position	Part number	Název	Name
M50	127001050	Držák palivové nádrže	Fuel tank bracket